ZÁMOČNICKYCH PRVKOV

SO 01.1 REKONŠTRUKCIA INTERNÁTU

OZN.	SCHÉMATICKÉ ZNÁZORNENIE	POČET KUSOV	MATERIÁL	ROZMER - POČET	VÁHA	PLOCHA	POPIS
Z i01	Z i01 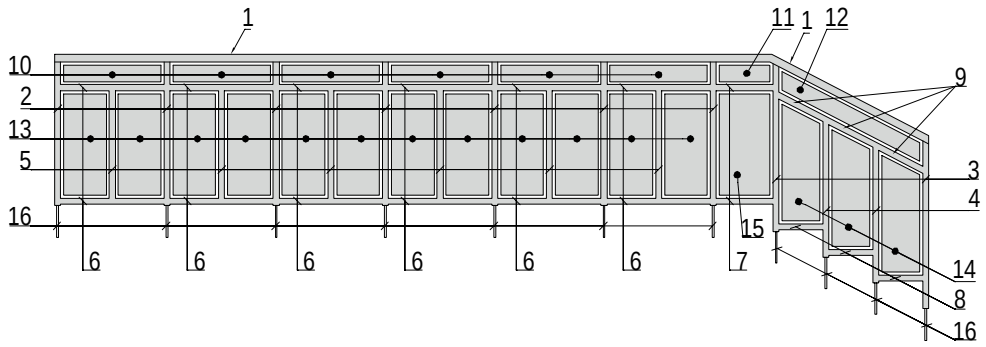	1.NP 1 2.NP 0 3.NP 0 4.NP 0 5.NP 0 6.NP 0 Σ 1	1 - madlo Ø50	dl. 5,93 m - 1 ks	9,32 kg	1,87 m^2	hliníkové zábradlie povrchová úprava: Práškové lakovanie RGB 209,210,209 napr. RAL 7047, 7035
			2 - stĺpik 40	dl. 0,975 m - 7 ks	10,71 kg	1,75 m^2	
			3 - stĺpik 40	dl. 1,13 m - 2 ks	3,54 kg	0,58 m^2	
			4 - stĺpik 40	dl. 0,91 m - 2 ks	2,84 kg	0,46 m^2	
			5 - profil Ø30	dl. 0,75 m - 6 ks	4,86 kg	0,90 m^2	
			6 - profil Ø30	dl. 0,73 m - 12 ks	9,48 kg	1,68 m^2	
			7 - profil Ø30	dl. 0,415 m - 2 ks	0,90 kg	0,16 m^2	
			8 - profil Ø30	dl. 0,33 m - 3 ks	1,08 kg	0,21 m^2	
			9 - profil Ø30	dl. 0,38 m - 3 ks	1,23 kg	0,24 m^2	
			10 - výplň hr.2mm	pl. 0,11 m^2 - 5 ks	3,0 kg	1,1 m^2	
			11 - výplň hr.2mm	pl. 0,06 m^2 - 1 ks	0,33 kg	0,12 m^2	
			12 - výplň hr.2mm	pl. 0,16 m^2 - 1 ks	0,87 kg	0,32 m^2	
			13 - výplň hr.2mm	pl. 0,23 m^2 - 13 ks	16,25 kg	5,98 m^2	
			14 - výplň hr.2mm	pl. 0,22 m^2 - 3 ks	3,57 kg	1,32 m^2	
			15 - výplň hr.2mm	pl. 0,27 m^2 - 1 ks	1,44 kg	0,53 m^2	
			16 - kotva	11 ks			
			17 - príruba stĺpika	11 ks			
Z i02	Z i02 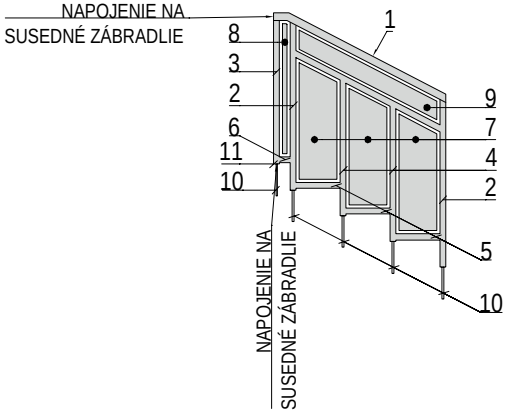	1.NP 1 2.NP 0 3.NP 0 4.NP 0 5.NP 0 6.NP 0 Σ 1	1 - madlo Ø50	dl. 1,27 m - 1 ks	2,00 kg	0,40 m^2	hliníkové zábradlie povrchová úprava: Práškové lakovanie RGB 209,210,209 napr. RAL 7047, 7035
			2 - stĺpik 40	dl. 1,13 m - 2 ks	3,54 kg	0,58 m^2	
			3 - stĺpik 40	dl. 0,97 m - 1 ks	1,52 kg	0,25 m^2	
			4 - stĺpik 40	dl. 0,91 m - 2 ks	2,84 kg	0,46 m^2	
			5 - profil Ø30	dl. 0,33 m - 3 ks	1,08 kg	0,21 m^2	
			6 - profil Ø30	dl. 0,12 m - 1 ks	0,13 kg	0,03 m^2	
			7 - výplň hr.2mm	pl. 0,22 m^2 - 3 ks	3,57 kg	1,32 m^2	
			8 - výplň hr.2mm	pl. 0,06 m^2 - 1 ks	0,33 kg	0,12 m^2	
			9 - výplň hr.2mm	pl. 0,16 m^2 - 1 ks	0,87 kg	0,32 m^2	
			10 - kotva	5 ks			
			11 - príruba stĺpika	5 ks			